同轴镜架 | SLH

RoHS
※除外SLH-120

同轴镜架是一种用三只爪臂固定任意外径尺寸镜头的镜架。
三只爪臂支持透镜的结构设计，不同尺寸的透镜，可以保证其光轴位置不变。
同轴镜架最适用于需要更换不同尺寸的透镜进行试验时的场合。

- 同轴镜架上的三只爪臂与透镜的侧面接触，利用弹簧力固定透镜。
- 压近两个手柄，则三只爪臂会被打开。放松手柄时，三只爪臂则会自动闭合。
- 利用锁紧机构可以固定三只爪臂的位置。

信息

▶在购买镜架时，客户可指定立柱的长度。更改立柱长度通常是免费的，但如果更改前后的立柱长度相差太大的话，也会收取一定的差额费用的。
▶另外，如果希望更换大倒角的立柱的话，这是收费项目了，详情请咨询。

注意

▶在固定较薄的透镜时，弹簧力压力可能引起透镜倾斜，甚至可能导致透镜从镜架上掉落。所以在固定透镜时请慎重。
▶利用此镜架固定透镜时，其中心位置会发生微小偏移的。如果是用于精密测量等，请使用可以十字方向精密调芯的镜架。 参照 C036

2D CAD 3D CAD

外形图

SLH-25 M4 P0.7 大倒角立柱

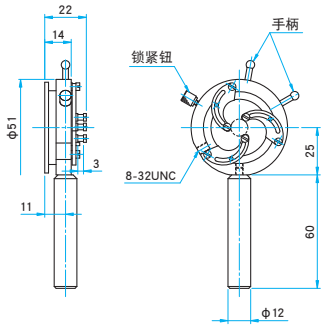

SLH-50 M4 P0.7 大倒角立柱

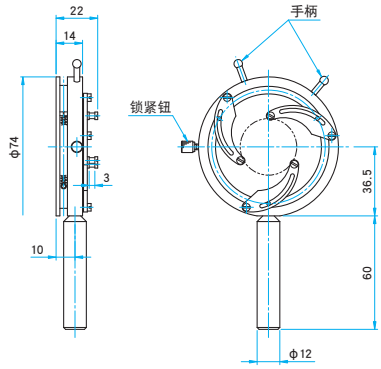

SLH-80 M6 P1

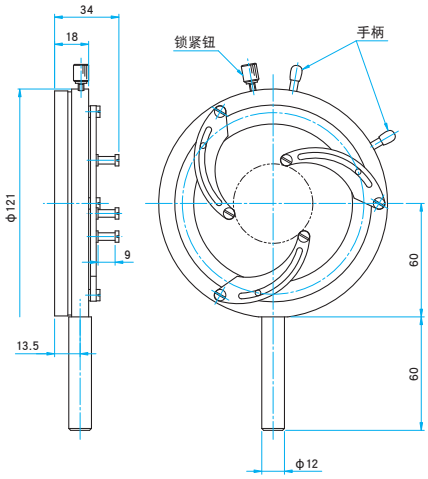

SLH-120 M6 P1 大倒角立柱

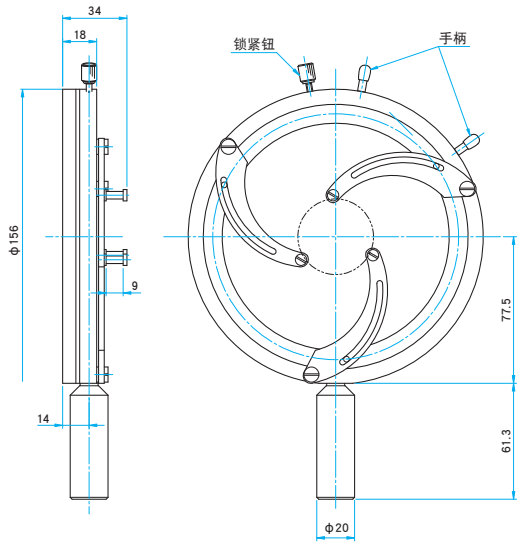

技术指标

主要材料：铝合金
表面处理：黑色氧化

型号	选购件编码※	适用元器件外径 (mm)	适用元器件厚度 (mm)	自重 (kg)
SLH-25	EE/UU	φ5～φ25.4	1～3	0.1
SLH-50	—	φ30～φ50	1～3	0.15
SLH-80	EE/UU	φ25～φ80	1～9	0.35
SLH-120	—	φ40～φ110	1～9	0.7

※关于选购件编码，详细请参考『镜架立柱及支架的更换』的内容。 参照 C007